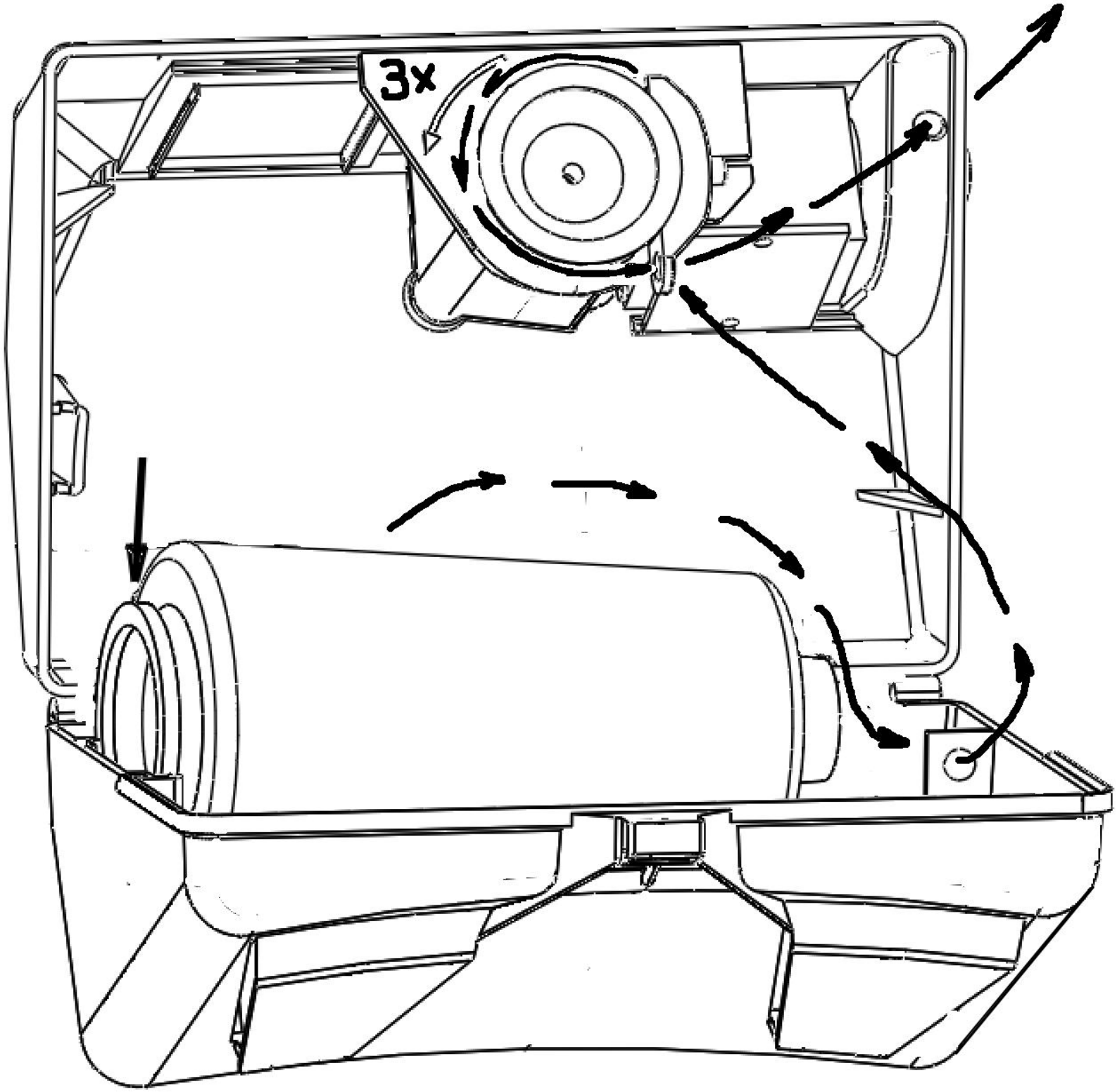
3x